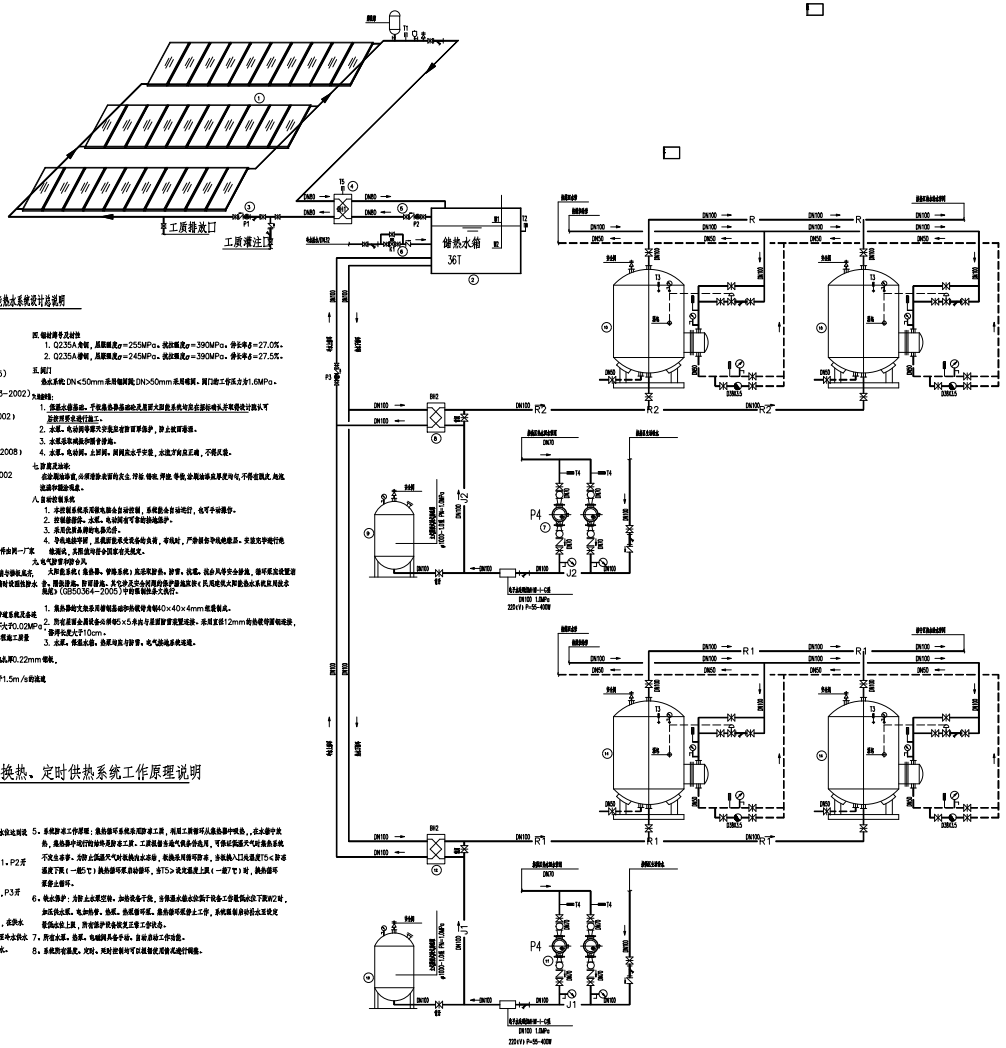

热水供水系统原理图

大型集热水系统设计总说明

一.设计依据：

1.工程设计任务书、相关图纸及设计资料；

3.国家有关规范及规定

<1>《民用建筑太阳能热水系统应用技术规程》(GB/50364-2005)

<2>《干法选粉机》(GB/T17049-2005)

<3>《太阳能热水系统设计、安装及工程验收技术规范》(GB/T18713-2002)

<4>《建筑给水排水设计规范》(GB50015-2003)

<5>《建筑给水及排放工程施工质量验收规范》(GB50242-2002)

<6>《管道支吊架选型》(03S402)

<7>《太阳能热水器安装与建筑构造》(L05SJ004)

<8>《聚氨酯硬质泡沫塑料》(GB/2345-2004)

<9>《太阳热水系统节能与建筑》(YHM/GB-J-JS-06.38-2008)

<10>《管道绝热技术图05R401-3给排图集

<11>《建筑给水排水及采暖工程施工质量验收规范》GB 50242-2002

<12>《建筑物防雷设计规范》GB 50057-94(2000版)

二.工程概况

三.热水管道

1. 屋面热水管均采用不锈钢2.0MpaPP-R热水管道,热熔连接。管材及管件由同一厂家配套供应,且管道连接严格执行相关规范进行。

2. 管道穿墙或楼板时加设套管,套管比热水管道口径大二个规格,套管下端与楼板底面上端底面齐平,上端高出楼面30mm,穿卫生间及屋面时高出30mm,穿过管道井壁予。管道穿墙时设置防静水带。

3. 管道固定，按GB50242-2002规范要求设置伸予。支座。

4. 管道安装完毕后按设计规定对管道系统进行强度及严密性试验,计检查管道系统及各连接部位的工质质量。热水管道试验压力为2.0Mpa,在10分钟内压力降不大于0.02MPa

真空工质压力检查,无下降不得。管道试压按《建筑给排水及采暖工程施工质量验收规范》(GB50242-2002)要求进行。

5. 屋面的热水管道保温材料采用聚氨乙酯保温瓦，保温厚度30mm,外包铝箔0.22mm铁皮。

五管道保温层应在管道试压合格后施行。

6. 热水管道在系统运行前应对系统及支护构,使水以系统最大流量流速不小于1.5m/s的流速

进行冲洗,直到出水口取水样观察度与进水口一致为合格。

四.临时用号及材性

1. Q235A角钢，屈服强度σ=255MPa。抗拉强度σ=390MPa。伸长率δ=27.0%。

2. Q235A角钢，屈服强度σ=245MPa。抗拉强度σ=390MPa。伸长率δ=27.5%。

五.阀门

给水系统:DN<50mm采用铜阀座,DN>50mm采用铸铜。阀门的工作压力为1.6MPa。

六.防腐蚀:

1. 保温水箱除锈，干燥后各静基面涂防锈及刷第大防腐底系统与保在部轮廓水并喷漆计面认可后按照要求进行施工。

2. 水泵、电动阀等部天安装后应做面面保护，防止被面污损。

3. 水泵应有减振措施与接管接地。

4. 水泵、电动阀、止回阀、闸阀安装不安装，水流方向正确，不得反装。

七.防腐措施:

在防腐施做前,应将被防腐面面的灰尘、污垢、锈蚀、焊疣、毛刺、油污及锈蚀等杂质清句,不得有脱皮、起泡、流淌和漏涂现象。

八.自动控制系统

1. 本供暖系统采用电脑电脑全自动控制，系统整个自动运行，也可手动操作。

2. 控制器操作、水泵、电动阀有可靠的接地保护。

3. 采用优质各种的电器元件。

4. 导线连接牢固，且线管应采用专用电盒内有，布线时，严禁损伤导线绝缘层。安装完毕进行电检查试，无短路与接合错误方可送电试运。

九.电气防雷和防护具

大型集热板(集热器、管路系统)应采取防雷，防雷，接地。设计具有安全防雷，循环泵应设置避雷，防静接地，防雷措施。其它防雷应按现行国家标准《民用建筑太阳能热水系统应用技术规范》(GB50364-2005)中的有关规定。

十.集热器的支架采用钢结构制作而成40×40×4mm的角钢制。

防腐处理后,再刷银粉漆两遍。

十一.集热器安装采用6×5承台与屋面预留预埋连接。采用直径12mm的热镀锌膨胀螺栓，锚得长度大于10cm。

十二.水源、供暖水箱、热泵与压力容器、电气接地系统连接。

间接换热、定时供热系统工作原理说明

工作原理说明：

1、水泵W1定时给热水箱初水，当水到于箱顶时光水位开关电磁阀K1开启，水经过时光开关自动关闭电磁阀K1关闭。

2、太阳能集热器于储热水箱电动换水换热器EH1换热，当T1-T2≥10℃，P1、P2开启，当T1-T2<3℃，P1、P2关闭。

3、储热水箱于采暖式换热器之间的热交换，当T3<60℃，T2-T3≥10℃时，P3开启，当T3>60℃，T2-T3<10℃，P3关闭。

4、防冻工作原理：在常定时间内当供环供水箱初水温度，系统开启水泵P4，在供水时间内，当环水管末端温度T4<45℃时，P4自动打开，管道内冷水回流至冷水供水管内实现加热热水自动补充时管道内，当T4>60℃，P4自动关闭，停止开水。

5、系统防冻工作原理：集热器可系统采用防冻工质，当环工质管可从集热器中吸热，，水水箱中放热，集热器中进行初始环境防冻工质。工质设置当遇气候条件也用，可依据温度天气对集热系统不发生冻事。为防止系统天气对系统构水冻结，初始采用循环防冻，当系统入口处温度T5<防冻温度下限(一般5℃)换热器可采自动循环，当T5>设定温度上限(一般7℃)时，换热循环泵停止循环。

6、供水保护：为防止水质过初，加热设备下处，当集热水箱水位到于设备工作处偏水位下限时2时，加压供水泵，电加热管，供暖循环泵，集热循环泵，停止工作，系统采用自动补水至设定管偏水位上限，同时循环设备设定正常工作状态。

7、所有水泵，热泵，电磁阀具备手动，自动启动工作功能。

8、系统防雷温度，定时，初始设置均可以现场设置调试进行调整。

主要设备材料表

编号	名 称	规 格	性能参数	数量	单位	备 注
①	平板太阳能集热器		长2000x宽1000x厚80，承压2MG	256	套	每组集热面积2m2
②	储热水箱	36m³	长6000*宽3000*高2000	1	台	304不锈钢，带热媒充热盘管
③	集热循环泵	lpm550	Q=9m³/h H=19.2m N=0.55KW	8	台	四用两备
④	板式换热器	DN150	P=18千牙，304不锈钢	4	套	
⑤	换热循环泵	lpm250	Q=9m³/h H=5m N=0.25KW	8	台	四用四备
⑥	补水电磁阀	DN50	P=5W，常闭式，0压启动	1	台	
	南区					
⑦	南区回水循环泵	lpm250	Q=3m³/h H=6.5m N=0.25KW	2	台	一备一用
⑧	板式换热器	SHZQ(S)R-C-0.7		1	套	
⑨	立式膨胀式防气压罐容积	1m³	φ1000-1.0型 PN=1.0MPa	1	台	304不锈钢，承压1.0Mpa，带保温
⑩	平板型真空板式换热器	RV-04-5.0(0.4/1.0)-C	宽度1000*高1580	2	台	
	北区					
⑪	北区回水循环泵	lpm250	Q=3m³/h H=6.5m N=0.25KW	2	台	一备一用
⑫	板式换热器	SHZQ(S)R-C-0.35		1	套	
⑬	立式膨胀式防气压罐容积	1m³	φ1000-1.0型 PN=1.0MPa	1	台	304不锈钢，承压1.0Mpa，带保温
⑭	平板型真空板式换热器	RV-04-4.0(0.4/1.0)-C	宽度1000*高1580	2	台	